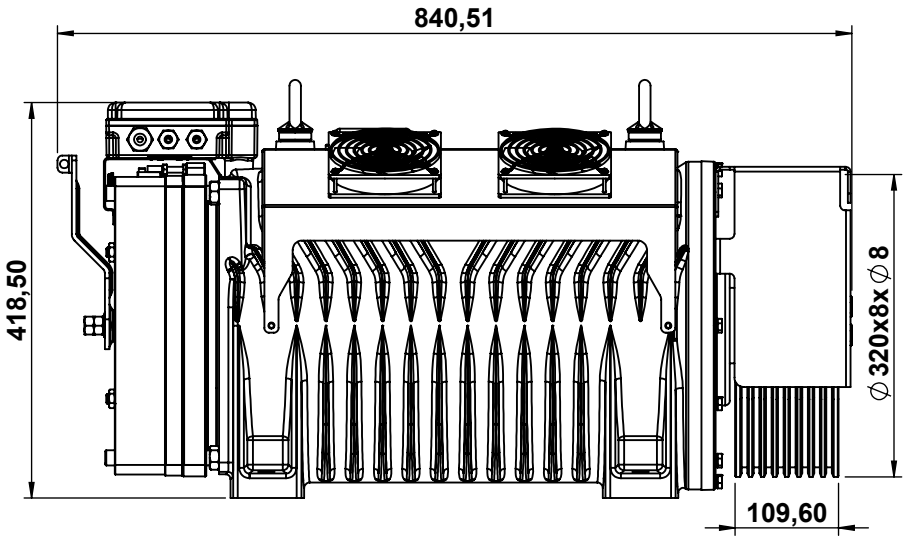

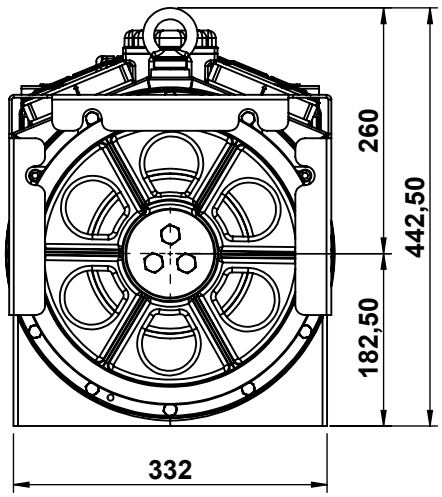

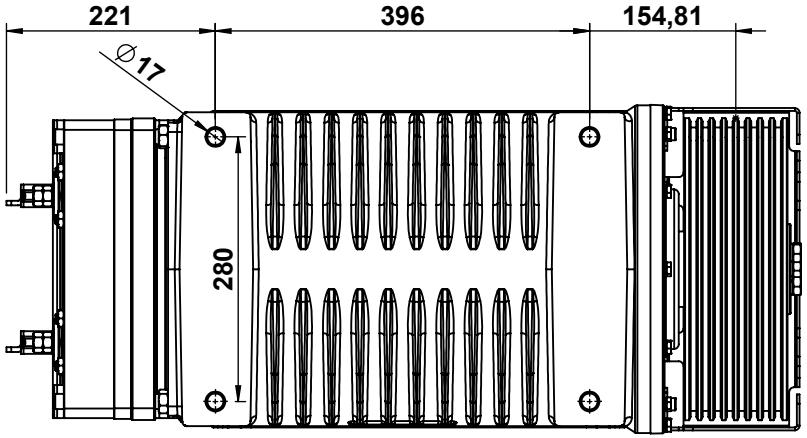

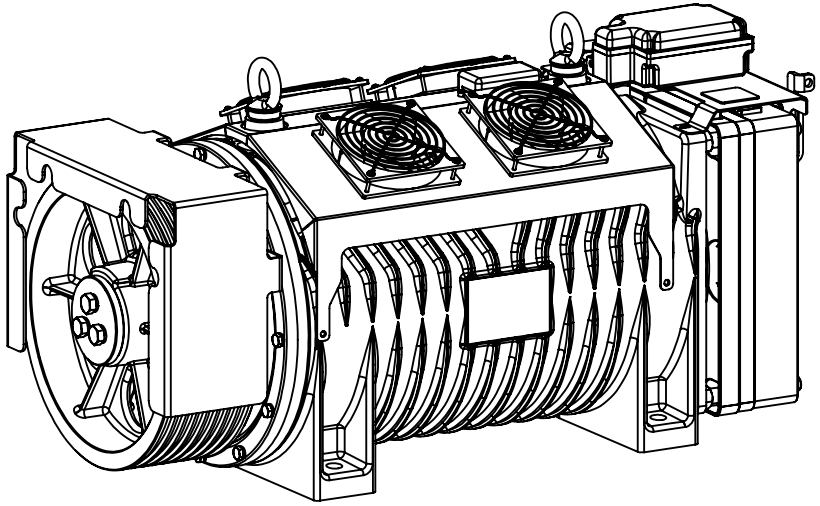

VLX-600

VALENTEX